Even-T

Nuove colonne doccia con materiali premium che includono miscelatore termostatico, doccino multifunzione e un grande soffione disponibile sia in versione rotonda che rettangolare

Colonna bagno doccia monomando

Adatto a: Vasca
Cascata
Doccetta: Incluso
Forma soffione doccia: Rotondo
Numero di uscite d'acqua: 2
Numero vie distributore: 2
Rifinitura: Cromato
Rubinetto: Inclusa
Scaffale
Tipo di installazione: A parete
Tipo miscelatore: Monocomando
Tubo flessibile doccia incluso

Dimensioni

Larghezza: 582 mm.
Altezza: 1653 mm.

Include

5B1B03C00 Doccino Stella diametro 100, 3 funzioni

Scheda tecnica

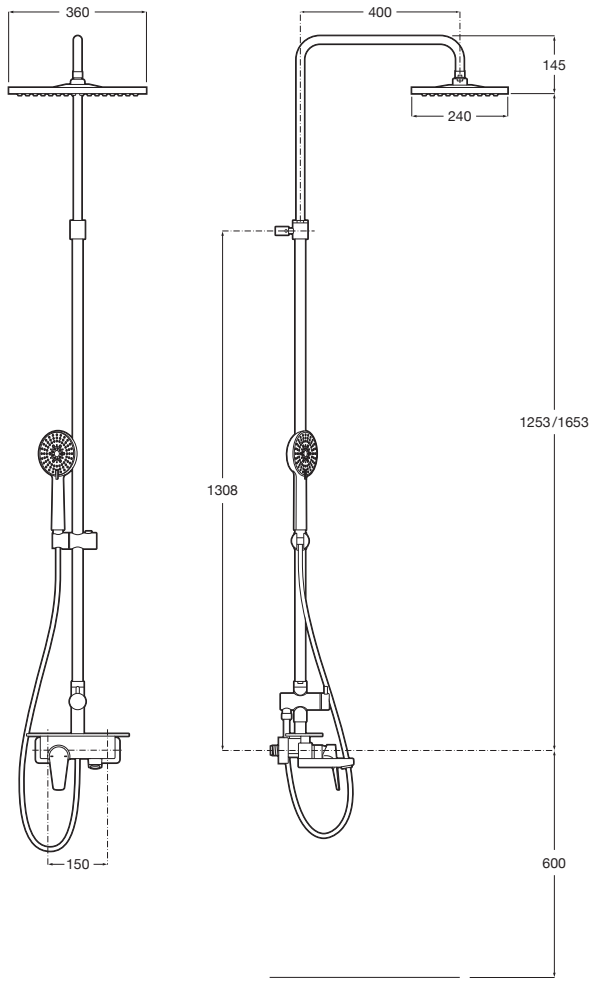

© Copyright 2021, Roca Sanitario, S.A. - All rights reserved

Stella

Ispriata agli elementi base della natura, questa collezione presenta un' estetica basata su linee semplici, pure e contemporanee offrendo allo stesso tempo un'ampia gamma di soluzioni.

Doccino Stella diametro 100, 3 funzioni

Diametro (mm): 100
Forma: Rotondo
Numero di funzioni: 3
Rifinitura: Cromato

Dimensioni

Lunghezza: 100 mm.
Altezza: 230 mm.

Scheda tecnica

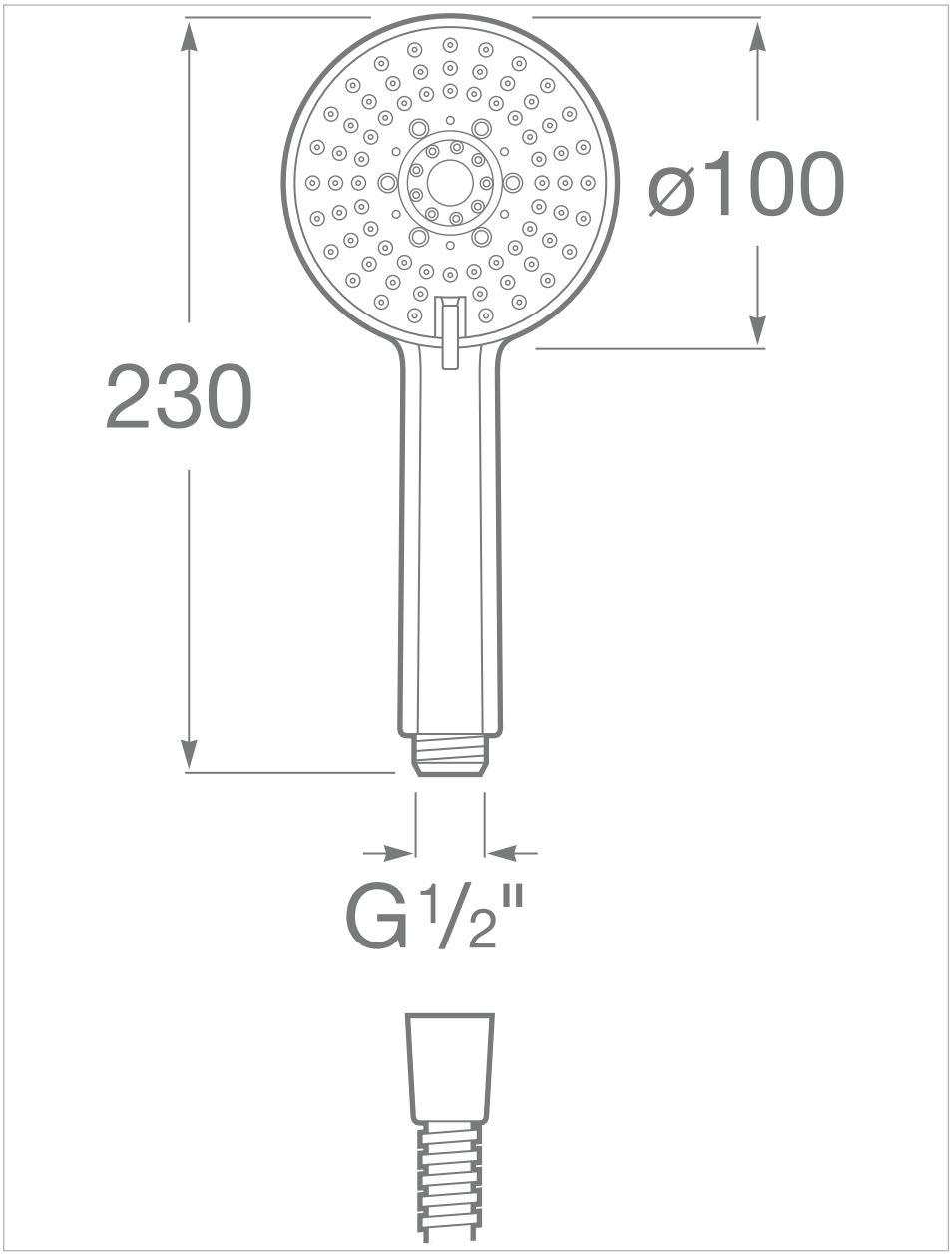

© Copyright 2021, Roca Sanitario, S.A. - All rights reserved