NEW ROAD
RDE0119/1CR

NOBILI®
The Best Technology for Water

Immagine

Disegno tecnico

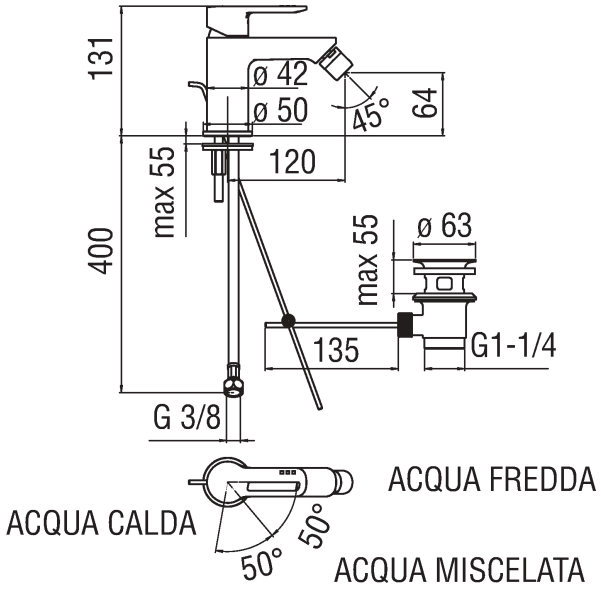

Specifiche

Bidet
Monocomando ECO
Finitura Cromo
Getto orientabile
Cartuccia ø 35 mm
A risparmio energetico (apertura in acqua fredda con leva posizione centrale)
Regolatore dinamico di portata (-50%)
Limitatore di temperatura
Aeratore Neoperl® M 22 x 1 con snodo
Flessibili Parigi® SPX® acciaio inox ø 3/8"
Imballo: 41,2 x 16,4 x 7,1 cm / 0,004797 m' / 1,67 kg
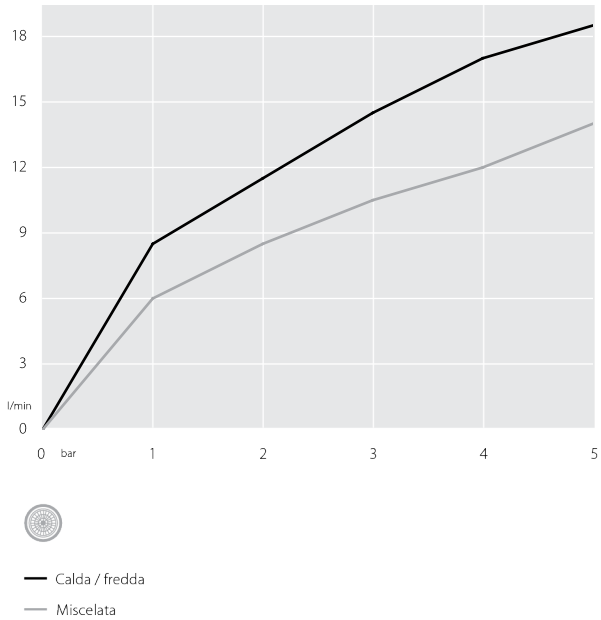
Diagramma di portata