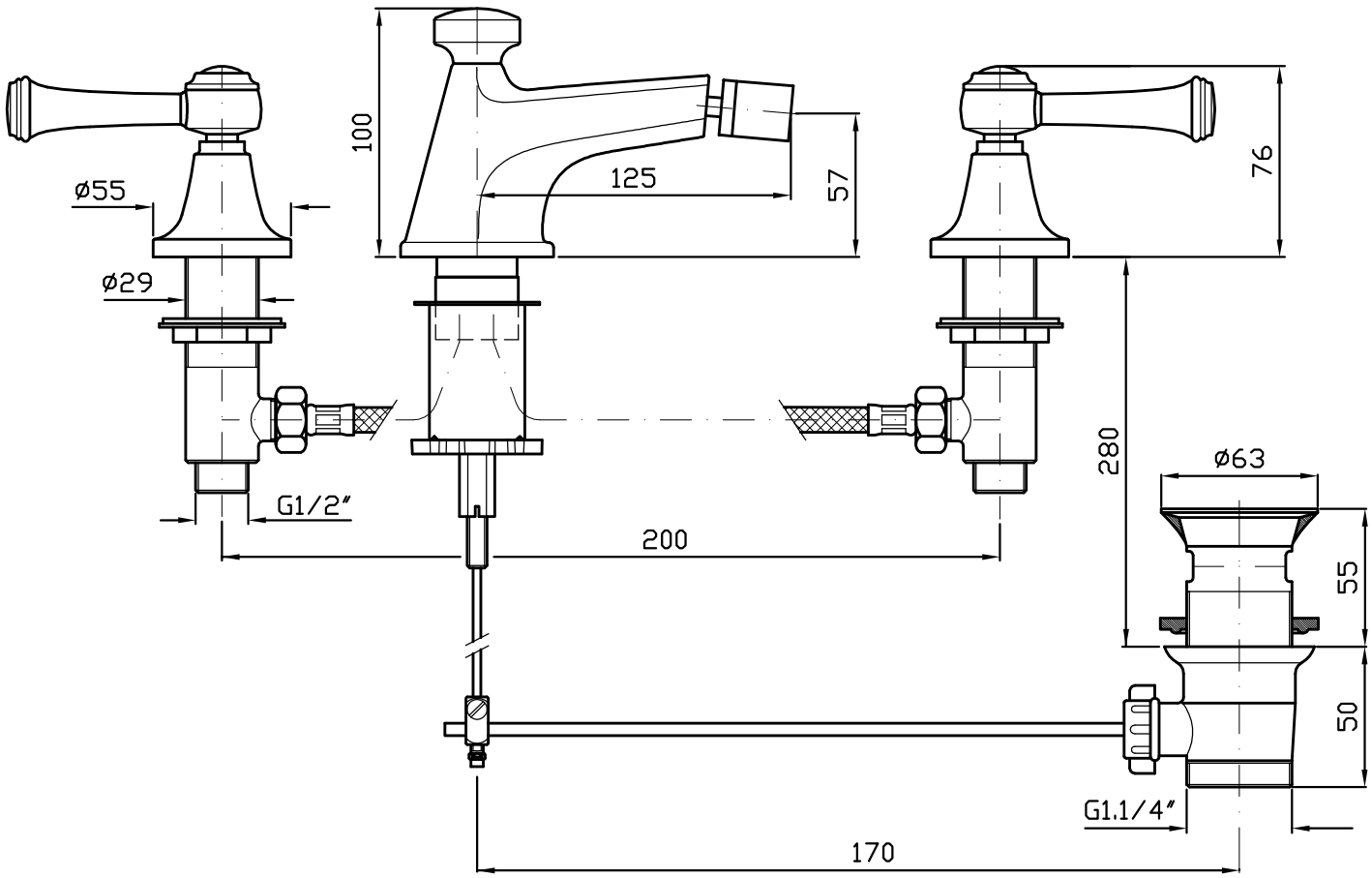

ZUCCHETTI.
RUBINETTERIA S.p.A.

Cod. Art. ZAM370

BATTERIA BIDET

Rev. 00 | Data 11/11/13