relaxdesign

Nail

170 X 80 X h. 66

Disegno Tecnico / *Technical drawing*

Dimensioni			
Lunghezza	170 cm	Larghezza	80 cm
Peso		Tensione	
60kg			
Caratteristiche Idrauliche			
Volume Troppopieno		Volume Minimo	
165 litri			
Legenda			
AC		Acqua Calda	
AF		Acqua Fredda	
SC		Scarico	

Le misure sono espresse in cm

Pianta

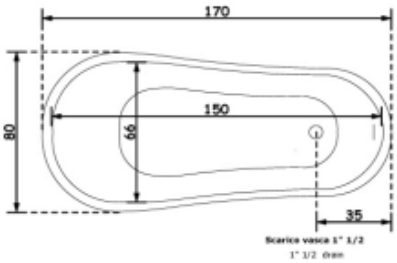

Prospetto frontale

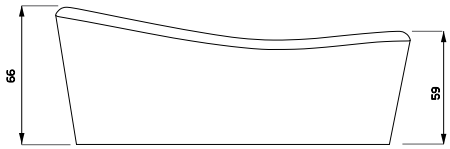

Schema impianti
Diagram of installations

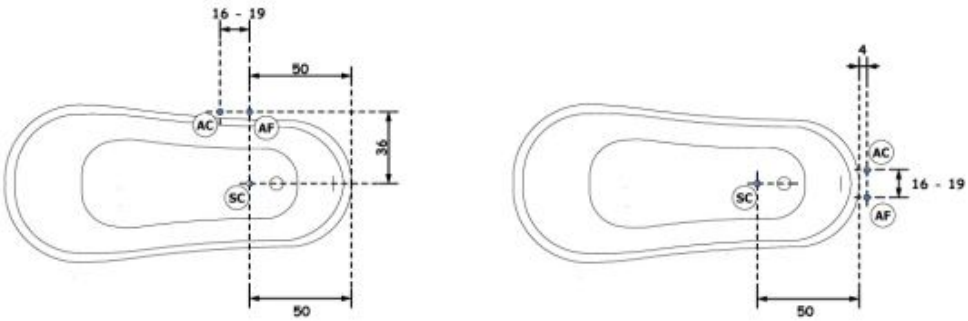

La ditta produttrice si riserva di apportare le modifiche tecniche opportune al prodotto senza obbligo di preavviso o di sostituzione
The manufacturer reserves the right to make any necessary technical alterations to the product without prior notice or replacement