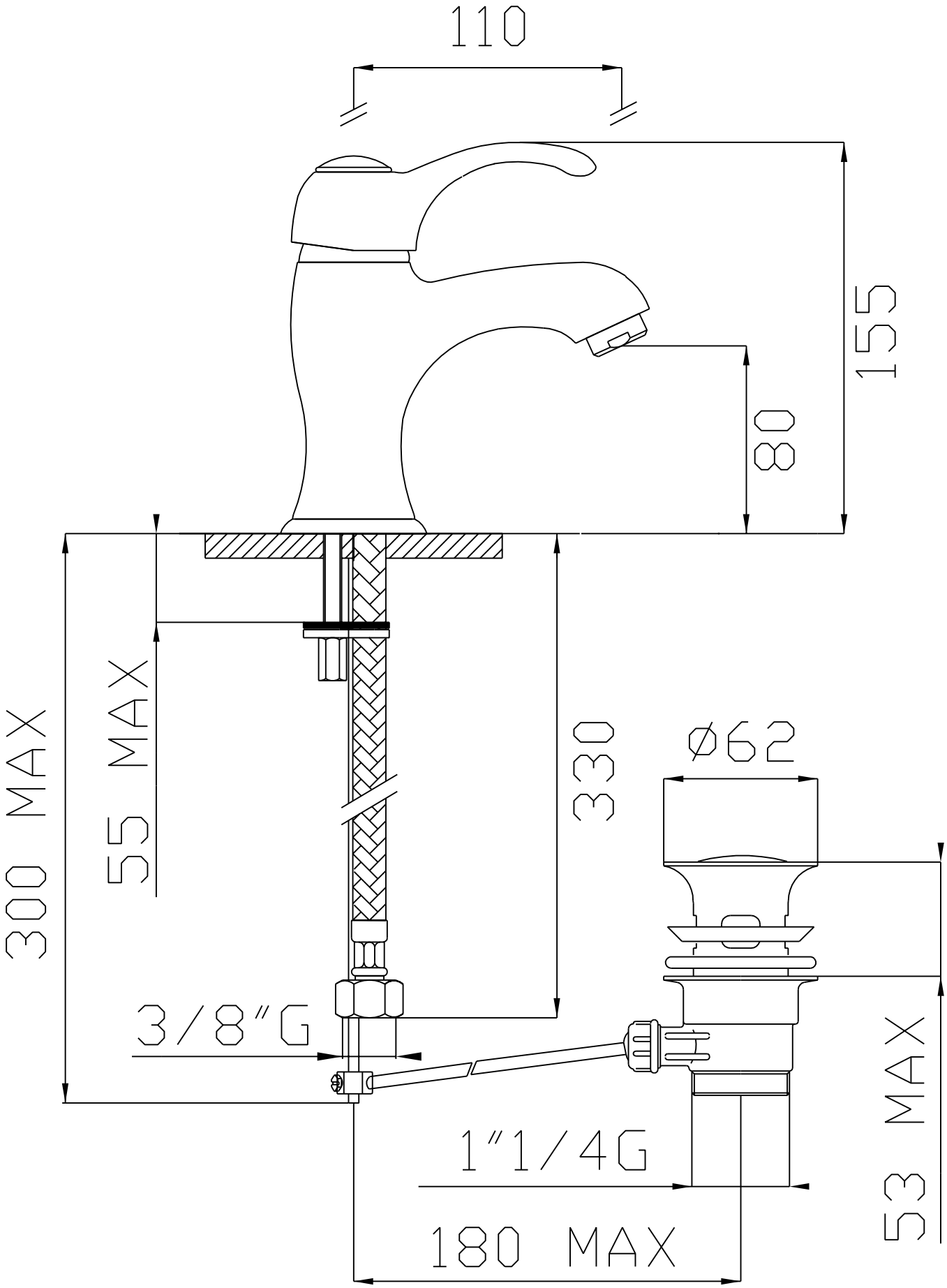
110
155
80
300 MAX
55 MAX
330
Ø62
3/8"G
53 MAX
1"1/4G
180 MAX