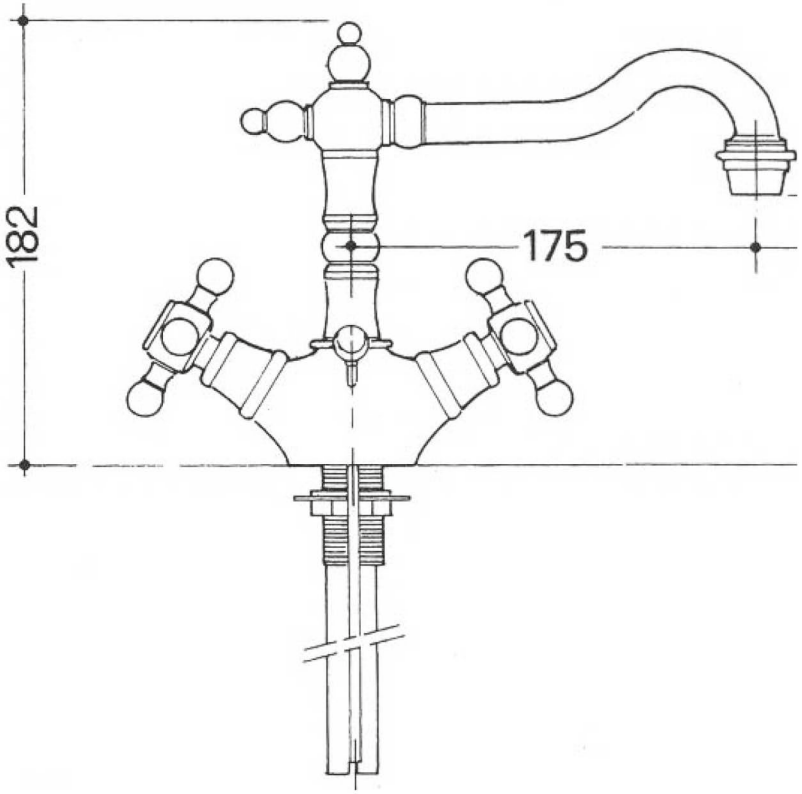
182
175