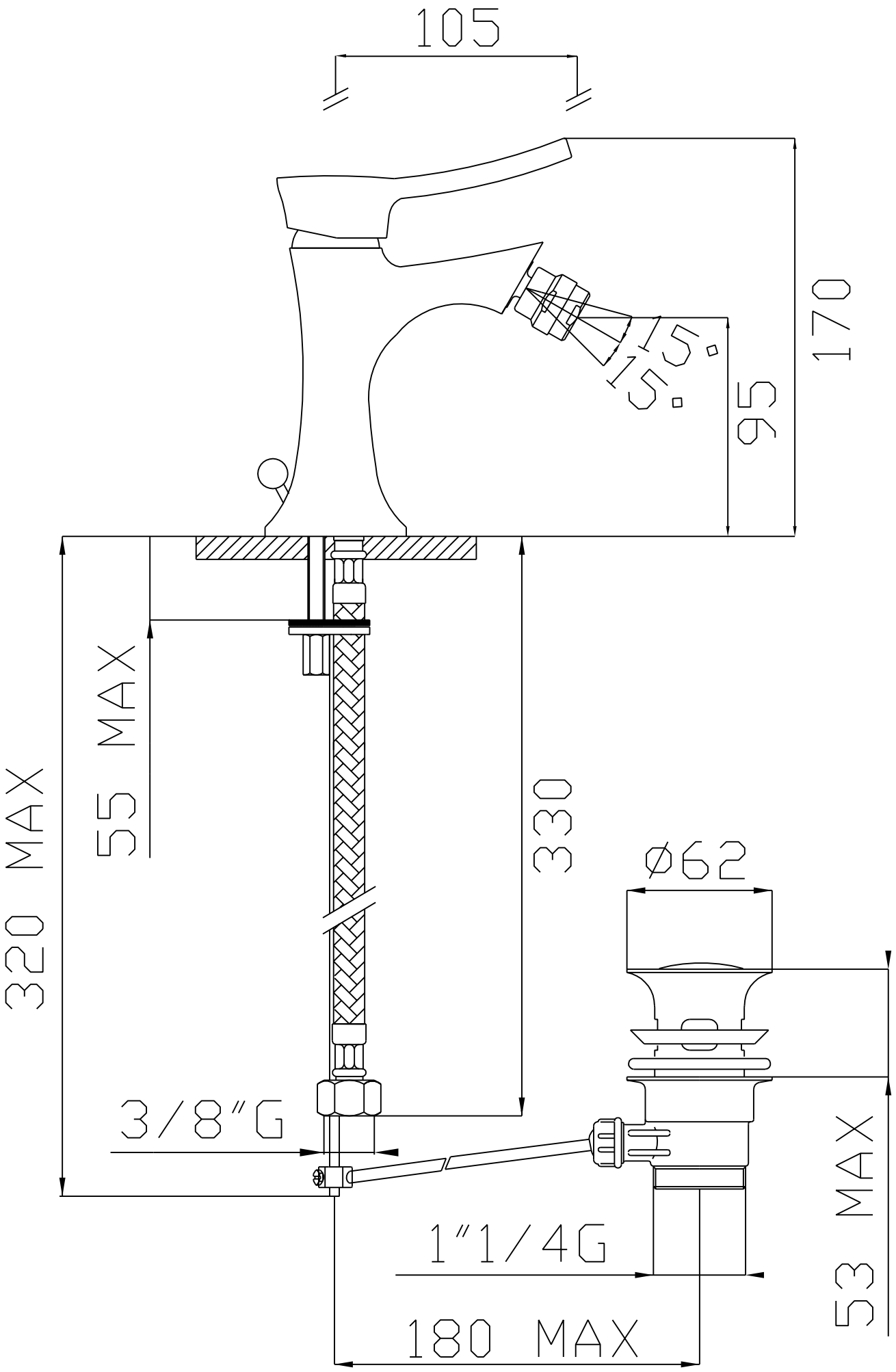
105
170
95
15°
15°
320 MAX
55 MAX
330
Ø62
3/8"G
1"1/4G
180 MAX
53 MAX